For North & South America only.
Pour l'Amérique du Nord et du Sud uniquement.

CALL OR EMAIL US FIRST!
APPELEZ OU ENVOYEZ NOUS UN COURRIEL D'ABORD!

For help with assembly or product information:
Pour de l'aide avec l'assembly ou des informaions sur les produits:

North & South America
Amérique du Nord et du Sud

mail: info@hauckhkg.com
phone: 1-877-HAUCK HK
1-877-428-2545

hauck GmbH & Co. KG
Frohnlacher Str. 8
96242 Sonnefeld
Germany

phone: +49 (0)9562 9860
fax: +49 (0)9562 6272
service: +49 (0)9562 986 888
mail: info@hauck.de

hauck UK Ltd
Ash Road South
Wrexham Industrial Estate
Wrexham
LL13 9UG, UK

phone: +44 (0)1978 664362
fax: +44 (0)1978 661056
mail: info@hauckuk.com

www.hauck.de

IM_Twist-it_211206

hauck
TOYS FOR KIDS

TWIST-IT

sit-on scooter
kart sans pédales

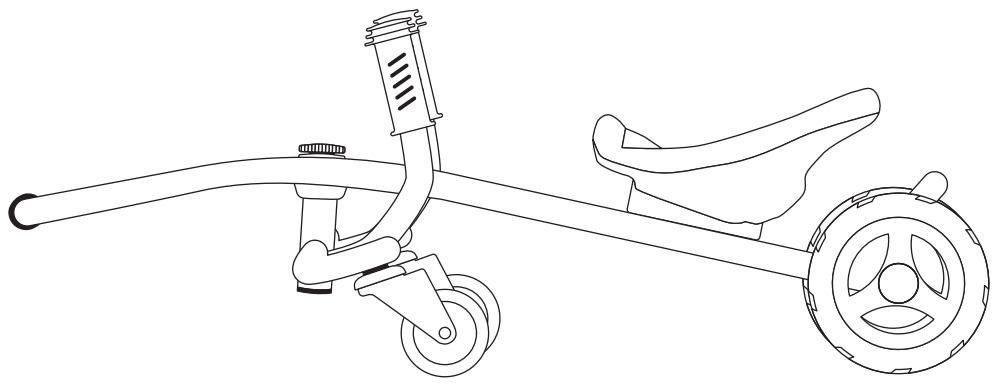

⚠ WARNING:
CHOKING HARZARD — This package contains small parts which are for adult assembly only.

⚠ AVERTISSMENT:
RISQUE DE SUFFOCATION — Ce paquet contient des petites pièces qui doivent être assemblées par des adultes uniquement.

4+
YEARS
ANS

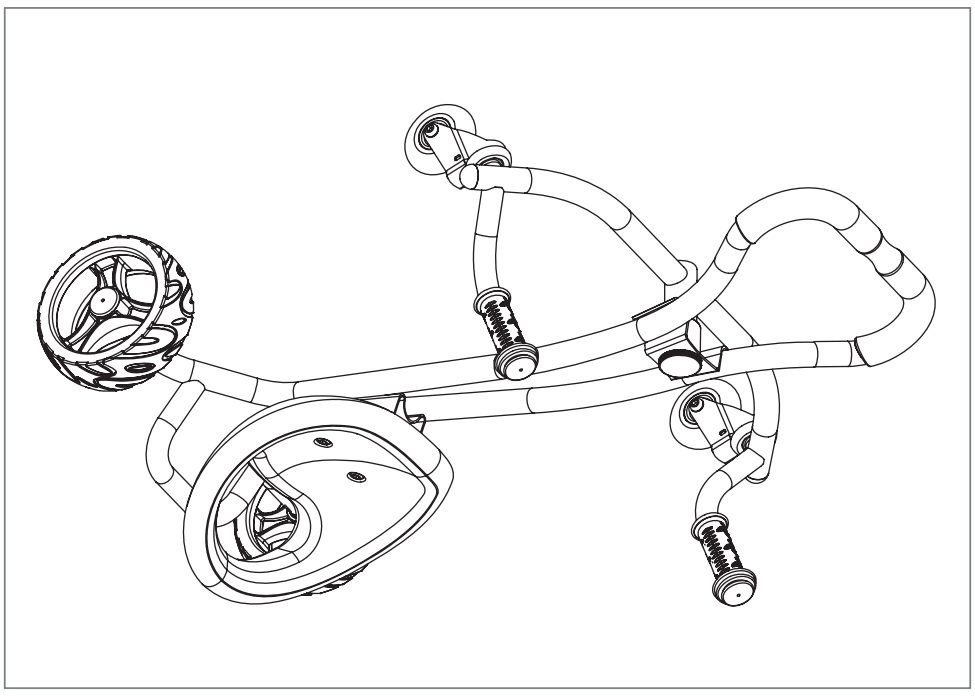

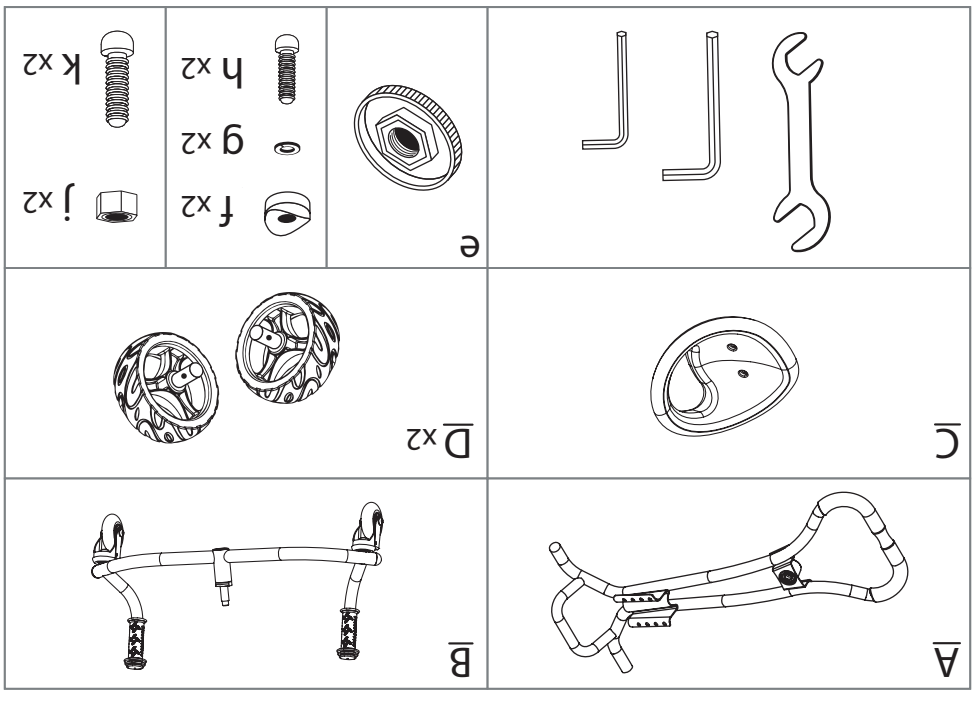

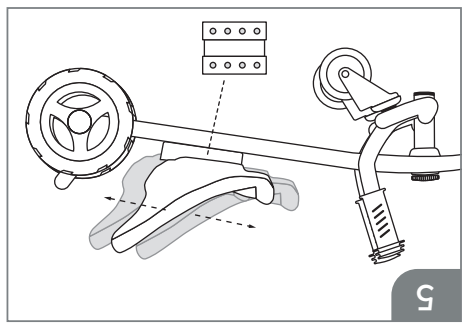

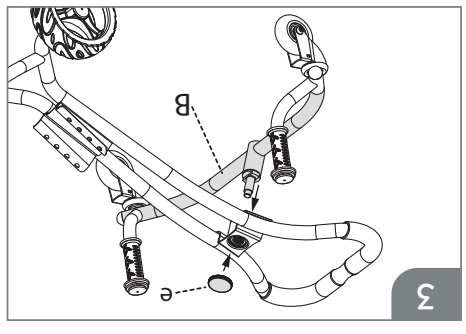

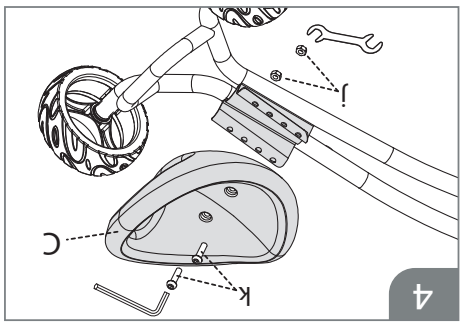

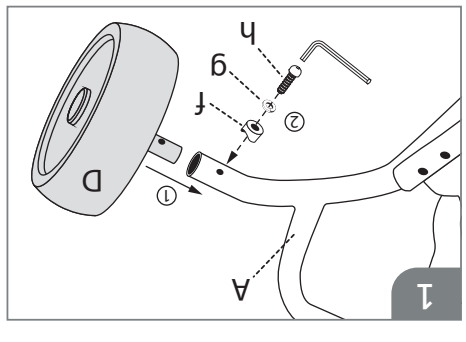

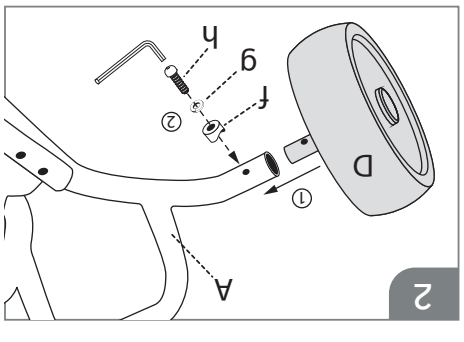

ENG WARNING:

1. WARNING: Do not leave your child unattended when playing with the product.
2. This product is designed to be played by 1 child, between 4-12 year old, weight max. 50kg (110lb).
3. WARNING: Small parts! Assembly must take place by an adult person only!
4. WARNING: Prevent access to stairs, steps, inclined surfaces and water areas.
5. WARNING: Do not use this to ride on public roads or railways!
6. WARNING: do not use the product if parts are broken or missing.
7. WARNING: only use spare parts that have been supplied or approved by the manufacturer or its representative.
8. Recommend the child to wear protective outfit, safety helmet and sturdy footwear to play with this product.
9. Educate the child the correct use of this product, and warn them of all possible dangers.
10. For safety reason, please remove all packaging, wires, rubber bands, tags or other fastenings before handing this item to a child.
11. The toy should be used with caution since skill is required to avoid falls or collisions causing injury to the user or third parties.

Care and Maintenance:

1. Please check on a regular basis that the wheels, latches, connecting elements are properly functional.
2. Do not expose the product to strong sunshine
3. After use in rain and snow, the wheels should be lubricated and dried to prevent rust
4. Care for, clean and check this product regularly.
5. Do not use accessory that is not approved by the manufacturer

Retain this address for future reference.
MADE IN CHINA

F ATTENTION:

1. ATTENTION : Jouet à utiliser sous la surveillance d'un adulte.
2. Ce produit est destiné à des enfants, à partir de 4ans jusqu'à 12 ans maximum, d'un poids maximum de 50 kg. Il ne peut être utilisé que par un seul enfant à la fois.
3. ATTENTION : Présence de petits éléments avant montage du produit. L'assemblage doit être fait uniquement par un adulte.
4. ATTENTION : empêcher l'accès aux escaliers, marches et grandes étendues d'eau.
5. ATTENTION : Le produit ne convient pas pour une utilisation sur la voie publique.
6. ATTENTION : Ne pas utiliser le produit si une pièce est manquante ou cassée.
7. ATTENTION : Seul les pièces fournies ou approuvées par le fabricant peuvent être utilisées en cas de remplacement de pièces cassées.
8. ATTENTION : le port du casque est recommandé.
9. Avant utilisation du kart, veillez à ce que votre enfant sache se servir correctement de celui-ci, et notamment des freins.
10. Pour des raisons de sécurité, enlever les emballages, fils, élastiques et étiquettes présents avec le produit avant son utilisation.
11. Le jouet devra être utilise avec prudence et habilité afin d'éviter des chutes ou des collisions pouvant engendrer des blessures à lui-même ou à autrui.

ENTRETIEN ET MAINTENANCE :

1. Vérifier régulièrement les roues et les autres éléments fonctionnels.
2. Ne pas exposer le produit à un soleil fort.
3. En cas d'utilisation sous la pluie, les roues doivent être séchées et lubrifiées afin d'éviter la rouille.
4. Entretenez et vérifiez régulièrement le produit.
5. Ne pas utiliser d'accessoires qui ne sont pas approuvés par le fabricant.

Conservez cette adresse pour vous y référer en cas de besoin.
FABRIQUÉ EN CHINE.

D ACHTUNG:

1. WARNUNG: Lassen Sie Ihr Kind während des Spielens mit diesem Produkt nicht unbeaufsichtigt.
2. Dieses Produkt ist zur Nutzung zu Spielzwecken durch 1 Kind im Alter von 4-12 Jahren mit einem Gewicht von max. 50 kg vorgesehen.
3. WARNUNG: Kleinteile! Die Montage ist ausschließlich von einem Erwachsenen vorzunehmen!
4. WARNUNG: Verhindern Sie den Zugang zu Treppen, Stufen, abschüssigen Flächen sowie Wasserbereichen.
5. WARNUNG: Verwenden Sie dieses Produkt nicht zum Fahren auf öffentlichen Straßen oder Schienenwegen!
6. WARNUNG: Verwenden Sie dieses Produkt nicht, falls Teile beschädigt sind oder fehlen.
7. WARNUNG: Verwenden Sie nur Ersatzteile, die vom Hersteller oder dessen Vertretung stammen oder genehmigt sind.
8. Raten Sie Ihrem Kind, beim Spielen mit diesem Produkt Schutzkleidung, einen Sicherheitshelm und feste Schuhe zu tragen.
9. Vermitteln Sie Ihrem Kind den ordnungsgemäßen Umgang mit diesem Produkt und warnen Sie es vor sämtlichen möglichen Gefahren.
10. Bitte entfernen Sie zu Sicherheitszwecken sämtliches Verpackungsmaterial, alle Kabel und Drähte, Gummibänder, Etiketten oder sonstigen Anhänger, ehe Sie diesen Artikel einem Kind geben.
11. Das Spielzeug ist mit Vorsicht zu verwenden, da es Geschick erfordert, um Stürze und Kollisionen zu vermeiden, durch die sich Anwender oder Dritte verletzen könnten.

Pflege und Wartung:

1. Bitte überprüfen Sie die Räder, Verriegelungen und Verbindungselemente regelmäßig auf ordnungsgemäße Funktion.
2. Setzen Sie das Produkt keiner starken Sonneneinstrahlung aus.
3. Nach Einsatz in Regen oder Schnee sollten die Räder zur Vermeidung von Rost geschmiert und getrocknet werden.
4. Pflegen, reinigen und überprüfen Sie dieses Produkt regelmäßig.
5. Verwenden Sie nur vom Hersteller genehmigtes Zubehör.

Bitte diese Adresse für mögliche Rückfragen aufbewahren.
PRODUZIERT IN CHINA

E ADVERTENCIA:

1. Atencion : No deje sin atención al niño, cuando juegue con el articulo.
2. Este producto está diseñado, para que juegue un niño, que tenga de 4 a 12 años y un peso máximo de 50 Kg. (110 libras)
3. Atención: Piezas pequeñas ¡¡.El montaje debe hacerlo una persona adulta solamente
4. Atencion: Prevenir el acceso a escaleras, escalones, superficies inclinadas y áreas que tengan agua.
5. Atencion: No utilizarlo, para montar en vías públicas o líneas férreas ¡
6. Atencion .No utilizar el articulo si tiene piezas rotas o se han perdido.
7. Atencion: Utilizar solo piezas de recambio que hayan sido suministradas o aprobadas por el fabricante o su representante.
8. Se recomienda que el niño lleve puesto un equipo protector, casco de seguridad y un calzado solido, para jugar con este articulo.
9. Enseñe al niño el uso correcto de este articulo y adviértale de los peligros posibles.
10. Por razones de seguridad, por favor quite todo el embalaje, alambres, cintas de goma, etiquetas y demás ataduras, antes de dar este articulo al niño.
11. El juguete se debe utilizar con cuidado porque se requiere habilidad para evitar caídas y colisiones que puedan causar lesiones al usuario o terceras personas.

Cuidado y Mantenimiento:

1. Por favor compruebe con regularidad, que las ruedas, cierres y elementos de conexión, están en orden de funcionamiento.
2. No exponga el articulo a una fuerte luz solar.
3. Después de su utilización en tiempo de lluvia o nieve, las ruedas se deben engrasar y secar, para evitar su oxidación.
4. Cuida, limpia y controla este articulo regularmente.
5. No utilizar accesorios no aprobados por el fabricante.

Conservar esta información, para futuras referencias.
FABRICADO EN CHINA.

I ATTENZIONE:

1. ATTENZIONE: non lasciate il Vostro bambino senza la supervisione di un adulto quando gioca con l'articolo.
2. Questo prodotto è stato studiato e concepito per essere utilizzato da un bambino di un'età compresa tra i 4-12 anni, per un peso massimo di 50 kg.
3. ATTENZIONE: il montaggio dell'articolo prevede l'utilizzo di piccole parti per cui il montaggio deve essere fatto esclusivamente da una persona adulta.
4. ATTENZIONE: Evitate che l'articolo venga utilizzato vicino a scale, gradini, discese o strade in pendenza o vicino all'acqua
5. ATTENZIONE: Non utilizzate il prodotto su strade pubbliche e binari del treno.
6. ATTENZIONE: Non utilizzate il prodotto qualora parti dello stesso siano rotte o mancanti.
7. ATTENZIONE: Utilizzate solamente parti di ricambio fornite o approvate dal costruttore o dal centro ricambi autorizzato.
8. E' consigliato che il bambino indossi protezioni adeguate quali il casco, scarpe chiuse per giocare con questo articolo.
9. Insegnate al vostro bambino a utilizzare il prodotto in maniera corretta e sicura facendogli sempre presente quali sono i pericoli nei quali può incorrere.
10. Per ragioni di sicurezza rimuovere tutti i componenti dell'imballo quali etichette, elastici e componenti per il fissaggio prima di dare il prodotto al vostro bambino.
11. Il giocattolo va usato con prudenza in quanto è richiesta particolare abilità per evitare cadute e collisioni con conseguenti lesioni dell'utilizzatore e di terzi.

Uso e Manutenzione:

1. Controllate regolarmente che le ruote, bulloni di serraggio e tutti gli elementi siano perfettamente funzionanti.
2. Non esporre il giocattolo per lungo tempo alla luce del sole.
3. Dopo l'uso dell'articolo in condizioni atmosferiche di neve o pioggia, le ruote devono essere asciugate e lubrificate per evitare la formazione di ruggine.
4. La manutenzione e la pulizia e il controllo dei componenti dell'articolo deve essere fatta regolarmente.
5. Non utilizzate accessori che non siano approvati dal costruttore.

Conservare questo indirizzo per referenze future.
FABBRICATO IN CINA

P ATENÇÃO:

1. ADVERTÊNCIA: não deixe o seu filho por vigiar quando ele brincar com este produto.
2. Este produto é destinado, para brincar, a 1 criança de 4-12 anos de idade e com um peso máx. de 50 kg.
3. ADVERTÊNCIA: peças miúdas! A montagem deve ser efectuada exclusivamente por uma pessoa adulta!
4. ADVERTÊNCIA: impeça o acesso a escadas, degraus, superfícies inclinadas e superfícies aquáticas.
5. ADVERTÊNCIA: não utilize este produto para circular nas vias públicas nem em caminhos-de-ferro!
6. ADVERTÊNCIA: não utilize este produto se alguma peça estiver danificada ou faltar.
7. ADVERTÊNCIA: utilize unicamente peças de reposição fornecidas directamente pelo fabricante ou seu representante ou por ele devidamente autorizadas.
8. Aconselhe o seu filho a utilizar roupa de protecção, capacete e calçado sólido e fechado ao brincar com este produto.
9. Explique ao seu filho o modo de manejar correctamente este produto e alerte-o para todos os perigos possíveis.
10. Por motivos de segurança remova primeiro todos os materiais de embalagem, todos os cabos e arames, fitas elásticas, etiquetas e outros berloques antes de dar este artigo a uma criança.
11. Tenha cuidado ao usar o brinquedo por ser necessária habilidade para evitar queda e colisão passíveis de ferir o utente ou terceiros.

Limpeza e manutenção:

1. Verifique as rodas, bloqueios e elementos de ligação regularmente quanto à sua função correcta.
2. Não exponha o produto à incidência de raios solares fortes.
3. Depois da utilização à chuva ou na neve, lubrifique e seque as rodas para evitar corrosão.
4. Cuide, limpe e verifique este produto regularmente.
5. Utilize unicamente acessórios autorizados pelo fabricante.

Guarde este endereço para referência futura.
FABRICADO NA CHINA

NL WAARSCHUWING:

1. Laat uw kind nooit alleen terwijl het speelt met dit product
2. Dit product is ontworpen voor één kind om op te spelen. Gebruik door kinderen tussen de 4-12 jaar, met een maximum gewicht van 50 kg
3. Let op, kleine onderdelen aanwezig. Opbouwen van dit product moet door volwassen persoon gebeuren
4. Niet spelen in omgeving van trappen, schuin oplopende en aflopende hellingen, en water
5. Gebruik dit speelgoed niet op openbare weg of spoorweg
6. Dit speelgoed niet gebruiken wanneer onderdelen gebroken en/of vermist zijn
7. Gebruik alleen reserveonderdelen welke geleverd en/of goedgekeurd zijn door de fabriekant en/of verkooppunt
8. Geadviseerd word om het kind te beschermen met beschermende kleding, helm en gedegen schoenen terwijl het speelt
9. Leer het kind, dit speelgoed correct te gebruiken. Waarschuw het kind voor alle mogelijke gevaren
10. Uit veiligheidsoverwegingen, verwijder alle verpakkingmaterialen, draden, popsheets en alle andere zaken voordat u het product aan het kind geeft.
11. Wees voorzichtig met dit speelgoed. Voorkom vallen en aanrijdingen die verwondingen tot gevolg van berijder of derden kunnen veroorzaken.

Verzorging en onderhoud:

1. Regelmatig alle wielen, bewegende delen, verbindings elementen op functie controleren
2. Product niet blootstellen aan overmatige zon
3. Na gebruik in regen en/of sneeuw, wielen demonteren, schoon en droog maken en smeren om roest te voorkomen
4. Doe regelmatig schoonmaak, controlle en onderhoud van dit product
5. Gebruik geen accesoir welke niet door de fabricant is voorgeschreven

Behoud dit adres voor toekomstige communicatie
GEPRODUCEERD IN CHINA

SV VARNING:

1. VARNING: Låt inte barnet leka med denna produkt utan uppsikt.
2. Denna produkt är avsedd endast att användas som leksak för 1 barn i åldern 4-12 år med en vikt på max. 50 kg.
3. VARNING: Smådelar! Monteringen får utföras endast av en vuxen!
4. VARNING: Förhindra åtkomst till trappor, branta ytor, höjdskillnader samt vattenområden.
5. VARNING: Använd inte denna produkt på allmänna vägar eller järnvägar!
6. VARNING: Använd inte denna produkt om delar är skadade eller saknas.
7. VARNING: Använd endast reservdelar som kommer från eller är godkända av tillverkaren eller dennes representant.
8. Vid lek med denna produkt bör barnet bära skyddande kläder, en hjälm samt rejäla skor.
9. Berätta för barnet hur man använder denna produkt korrekt, och varna barnet mot samtliga möjliga faror.
10. Av säkerhetsskäl måste man avlägsna allt förpackningsmaterial, alla kablar och trådar, gummiband, etiketter eller andra dekaler, innan barnet får börja leka med artikeln.
11. Leksaken ska hanteras med försiktighet, för att undvika att den faller ned eller kolliderar och på så sätt skadar användaren eller en tredje person.

Skötsel och underhåll:

1. Kontrollera hjul, spärrar och förbindningselement regelbundet med avseende på funktionen.
2. Utsätt inte produkten för starkt solljus.
3. Efter användning i regn eller snö bör man smörja och torka hjulen, så att inte rost uppstår.
4. Rengör, underhåll och kontrollera denna produkt regelbundet.
5. Använd endast tillbehör som är godkända av tillverkaren.

Spara firmanamn och adress.
TILLVERKAD I KINA

DK ADVARSEL:

1. ADVARSEL: Lad ikke dit barn være uden opsyn under legen med dette produkt.
2. Dette produkt er beregnet som legetøj til ét barn fra 4-12 år med en vægt på max. 50 kg.
3. ADVARSEL: Smådele! Monteringen må udelukkende foretages af en voksen!
4. ADVARSEL: Sørg for, af forhindre adgangen til trapper, trin, skrå flader og vandarealer.
5. ADVARSEL: Brug ikke dette produkt til kørsel på offentlige gader/veje eller skinner!
6. ADVARSEL: Brug ikke dette produkt, hvis dele mangler eller er beskadiget.
7. ADVARSEL: Brug kun reservedele, der stammer eller er godkendt fra producenten eller dennes repræsentanter.
8. Sørg for om muligt for, at dit barn bruger beskyttelsesbeklædning, hjelm og fast skotøj når det leger med dette produkt.
9. Vis dit barn, hvordan man bruger dette produkt rigtigt og advar det mod alle mulige farer.
10. Fjern for en sikkerhed skyld alt indpakningsmateriale, alle kabler og tråde, gummibånd, etiketter eller andre hængeetiketter, inden du giver dit barn dette produkt.
11. Legetøjet bruges omhyggeligt, da anvendelsen kræver behændigt, så at fald og sammenstød undgås og hverken brugeren eller trejdemand kommer til skade..

Pleje og vedligeholdelse:

1. Kontrollér regelmæssigt hjul, låseanordninger og forbindelseselementer for korrekt funktion.
2. Udsæt ikke produktet for kraftigt sollys.
3. Efter brug i regn eller sne bør hjulene tørres og smøres for at undgå rust.
4. Rens, plej og kontroller produktet regelmæssigt.
5. Brug kun af producenten anbefalet tilbehør.

Gem firmanavn og adresse.
FREMSTILLET I KINA

NO ADVARSEL:

1. ADVARSEL: La aldri barnet ditt være alene når det leker med dette produktet.
2. Dette produktet skal kun lekes med av 1 barn i alderen 4-12 år med en vekt på maks. 50 kg.
3. ADVARSEL: Små deler! Monteringen må kun gjennomføres av voksne!
4. ADVARSEL: Tilgang til trapper, trinn, bratte flater og vannområder må forhindres.
5. ADVARSEL: Dette produktet må ikke brukes til å kjøre med på offentlige veier eller skinner!
6. ADVARSEL: Produktet må ikke brukes hvis deler er skadet eller mangler.
7. ADVARSEL: Bruk kun reservedeler som stammer fra produsenten eller representanter, eller deler som er godkjente av produsenten.
8. Du bør oppfordre barnet ditt til å bruke beskyttelse ved lek med dette produktet, hjelm og fast skotøy.
9. Vis barnet ditt riktig omgang med produktet og advar mot alle farer som er mulige.
10. Av sikkerhetsmessige årsaker fjernes emballasjemateriell, alle kabler og ledninger, gummibånd, etiketter eller andre lapper før du gir barnet leketøyet.
11. Bruk leketøyet forsiktig, det krever erfaring for å unngå styrt og kollisjoner, brukeren og andre kan skades.

Vedlikehold og pleie:

1. Kontroller hjulene, låsene og forbindelseselementene regelmessig for at de virker riktig.
2. Produktet må ikke utsettes for sterk solstråling.
3. Etter bruk i regn eller snø må hjulene smøres og tørkes, slik at de ikke ruster.
4. Rengjøring, pleie og kontroll av dette produktet må utføres regelmessig.
5. Bruk kun tilbehør som er godkjent av produsenten.

Ta vare på firmanavn og adresse.
PRODUSERT I CHINA.

FI VAROITUS:

1. VAROITUS: Älä jätä lasta yksin, kun hän leikkii tällä tuotteella.
2. Tämä tuote on tarkoitettu yhden, korkeintaan 50-kiloisen 4-12 vuotiaan lapsen leikkeihin.
3. VAROITUS: Pieniä osia! Asennuksen saa tehdä vain aikuinen!
4. VAROITUS: Estä pääsy rappuihin, portaisiin, viettäville pinnoille sekä veden lähelle.
5. VAROITUS: Älä aja tällä tuotteella julkisilla teillä tai kiskoilla!
6. VAROITUS: Älä käytä tätä tuotetta, jos siinä on viallisia tai puuttuvia osia.
7. VAROITUS: Käytä vain varaosia, jotka ovat peräisin valmistajalta tai tämän edustajalta ja ovat hyväksyttyjä.
8. Anna lapsellesi neuvo, että tämä käyttää tällä tuotteella leikkiessään suojaavia vaatteita, turvakypärää ja tukevia kenkiä.
9. Opeta lastasi käsittelemään tätä tuotetta oikealla tavalla ja varoita kaikista mahdollisista vaaroista.
10. Poista turvallisuussyistä kaikki pakkausmateriaalit, kaikki kaapelit ja johdot, kuminauhat, etiketit tai muut lipukkeet, ennen kuin annat tämän tuotteen lapselle.
11. Lelun kanssa on toimittava varovasti. Kaatumiset ja törmäämiset, jotka voivat satuttaa käyttäjää ja kolmatta osapuolta, ovat mahdollisia, jos lelua ei käsitellä taitavasti.

Hoito ja huolto:

1. Tarkasta pyörien, lukitusten ja liitosten kunnollinen toiminta säännöllisesti.
2. Älä altista tuotetta voimakkaalle auringonpaisteelle.
3. Pyörät on sateessa tai lumessa käytön jälkeen voideltava ja kuivattava, jotta niihin ei muodostu ruostetta.
4. Puhdista, hoida ja tarkasta tämä tuote säännöllisesti.
5. Käytä vain valmistajan hyväksymiä varusteita.

Säilytä tiedot mahdollista myöhempää tarvetta varten.
VALMISTETTU KIINASSA

H FIGYELMEZTETÉS:

1. FIGYELMEZTETÉS: Gyermekét ne hagyja felügyelet nélkül, amíg az a termékkel játszik.
2. A termék 1, legfeljebb 50 kg testsúlyú, 4 és 12 év közötti gyermek által, játékként történő használatra rendeltetett.
3. FIGYELMEZTETÉS: Apró részek! Az összeszerelést kizárólag felnőtt végezheti!
4. FIGYELMEZTETÉS: Feltétlenül meg kell akadályozni a lépcsőkhöz, lépcsőfokokhoz, lejtős felületekhez, valamint a vízi környezetekhez való hozzáférést.
5. FIGYELMEZTETÉS: Ne használja a terméket közutakon vagy sínpályákon való közlekedéshez!
6. FIGYELMEZTETÉS: Ne használja a terméket, ha alkotóelemei sérültek, vagy hiányoznak.
7. FIGYELMEZTETÉS: Csak a gyártótól vagy képviselőjétől származó, vagy általuk engedélyezett pótalkatrészeket alkalmazzon.
8. Tanácsolja gyermekének, hogy viseljen védőruházatot, biztonsági sisakot és szilárd lábbelit, ha a termékkel játszik.
9. Tanítsa meg gyermekét a termékkel való szabályos bánásmódra és figyelmeztesse valamennyi lehetséges veszélyre.
10. Kérjük, biztonsági okokból távolítson el minden csomagolóeszközt, minden kábelt és drótot, gumipántot, matricát vagy egyéb cédulát, mielőtt a terméket egy gyermek kezébe adja.
11. A játékszert óvatosan kell használni, mivel ügyességet igényel, hogy elkerüljük az elesést és az összeütközést, mely által a játék felhasználója vagy egy harmadik személy megsérülhet.

Ápolás és karbantartás:

1. Kérjük, rendszeresen ellenőrizze a kerekek, reteszelések és összekötő elemek szabályszerű működését.
2. Ne tegye ki a terméket erős napsugárzásnak.
3. Esőben vagy hóban történő használat után a kerekeket a rozsda megakadályozása érdekében kenni kell és meg kell szárítani.
4. Rendszeresen ápolja, tisztogassa és ellenőrizze a terméket.
5. Csak a gyártó által engedélyezett tartozékokat használja.

Kérjük a címet későbbi kérdések esetére megőrizni.
GYÁRTVA KÍNÁBAN

PL Ostrzeżenie:

1. OSTRZEŻENIE: Nie pozostawiajcie Państwo dziecka bez nadzoru podczas zabawy tym produktem.
2. Produkt ten jest przeznaczony do zabawy dla dzieci w wieku od 4 do 12 lat, których waga nie przekracza 50kg.
3. OSTRZEŻENIE: Małe części! Montażu mogą dokonywać wyłącznie dorośli!
4. OSTRZEŻENIE: Unikajcie Państwo dostępu do schodów, stopni, stromych powierzchni, jak również zbiorników wody.
5. OSTRZEŻENIE: Nie używajcie Państwo produktu do jazdy na drogach publicznych lub na szynach!
6. OSTRZEŻENIE: Nie używajcie Państwo produktu w przypadku uszkodzenia lub braku części.
7. OSTRZEŻENIE: Używajcie Państwo wyłącznie części zamiennych pochodzących od producenta lub jego przedstawiciela, lub posiadających ich zezwolenie.
8. Doradźcie Państwo dziecku używania podczas zabawy ubrania ochronnego, hełmu i twardych butów.
9. Zwróćcie Państwo uwagę dziecka na prawidłowy sposób użytkowania produktu i przestrzegajcie Państwo dziecko przed wszelkimi ewentualnie grożącymi niebezpieczeństwami.
10. Ze względów bezpieczeństwa prosimy Państwa o usunięcie wszelkich materiałów opakowaniowych, kabli i drutów, gumek, etykiet lub innych przywieszek, zanim pozwolą Państwo dziecku bawić się produktem.
11. Zabawkę należy stosować ostrożnie, ponieważ wymaga zręczności w celu uniknięcia upadków i zderzeń, przy których istnieje ryzyko zranienia użytkownika lub osób trzecich.

Pielęgnacja i konserwacja:

1. Prosimy Państwa o regularne sprawdzanie prawidłowości funkcjonowania kół, rygli i elementów łączących.
2. Nie narażajcie Państwo produktu na intensywne działanie promieni słonecznych.
3. Po użytkowaniu produktu podczas deszczu lub śniegu, w celu uniknięcia powstania rdzy należy nasmarować i wysuszyć koła.
4. Regularnie pielęgnujcie, czyśćcie i kontrolujcie Państwo produkt.
5. Używajcie Państwo wyłącznie wyposażenia dodatkowego posiadającego zezwolenie producenta.

Prosimy o przechowanie tego adresu dla ewentualnych zapytań.
WYPRODUKOWANO W CHINACH

RO AVERTIZARE:

1. ATENŢIE: Nu lăsaţi copilul să se joace nesupravegheat cu produsul.
2. Acest produs a fost dezvoltat pentru a fi utilizat la joacă de 1 copil cu vârsta cuprinsă între 4-12 ani şi o greutate max. de 50 kg (110lb).
3. ATENŢIE: Piese mici! Asamblarea se va efectua de către un adult!
4. ATENŢIE: Preveniţi accesul la scări, trepte, suprafeţe oblice şi spaţii cu apă.
5. ATENŢIE: Nu utilizaţi produsul pentru a vă deplasa pe drumuri publice sau pe şine!
6. ATENŢIE: Nu utilizaţi produsul când piesele componente sunt defecte sau lipsesc.
7. ATENŢIE: Utilizaţi numai piesele de schimb livrate sau aprobate de producător sau de reprezentantul lui comercial.
8. Se recomandă ca copilul să poarte îmbrăcămintea de protecţie, casca şi încălţăminte stabilă când se joacă cu acest produs.
9. Instruiţi copilul referitor la utilizarea corectă a acestui produs şi avertizaţi-l cu privire la riscurile posibile.
10. Din motive de siguranţă îndepărtaţi toate materialele de ambalare, sârmele, benzile din cauciuc, elementele agăţate sau alte fixări, înainte de a oferi acest articol unui copil.
11. Jucăria trebuie utilizată cu atenţie, deoarece ea presupune anumite aptitudini pentru a evita căderile şi coliziunile, care pot conduce la accidentări ale utilizatorilor sau ale terţilor.

Curăţarea şi întreţinerea:

1. Vă rugăm să verificaţi în mod regulat, dacă roţile, riglele, elementele de legătură funcţionează corect.
2. Nu expuneţi produsul unei lumini puternice a soarelui.
3. După utilizarea pe ploaie sau în zăpadă, roţile trebuie lubrifiate şi uscate, pentru a preveni rugina.
4. Întreţineţi, verificaţi şi curăţaţi acest produs la intervale regulate.
5. Nu utilizaţi accesorii care nu au fost omologate de către producător.

Păstraţi această adresă pentru întrebări ulterioare.
PRODUS ÎN CHINA

SLO OPOZORILO:

1. POZOR: Svojega otroka ne pustite, da bi se z izdelkom igral brez nadzora.
2. Ta izdelek je bil zasnovan za igro za 1 otroka, ki je star 4-12 leta in tehta največ 50 kg.
3. POZOR: Majhni deli! Montažo sme izvesti le odrasla oseba!
4. POZOR: Preprečite dostop do stopnic, stopnišča, naklonov in področij z vodo.
5. POZOR: Vožnja z izdelkom po javnih cestah ali železniških tirih ni dovoljena!
6. POZOR: Izdelka ne uporabljajte, če so njegovi deli uničeni ali manjkajo.
7. POZOR: Uporabljajte samo nadomestne dele, ki jih je dobavil ali dovolil proizvajalec ali njegov zastopnik.
8. Priporočljivo je, da otrok pri igri s tem izdelkom nosi zaščitna oblačila, čelado in robustne čevlje.
9. Otroku pokažite previdno uporabo izdelka in ga opozorite pred morebitnimi tveganji.
10. Iz varnostnih razlogov odstranite vse dele embalaže, žice, gumijaste trakove, etikete in druge vrste pritrditev, preden izdelek izročite otroku.
11. Igračo je treba uporabljati previdno, saj je za preprečevanje padcev ali trkov potrebno nekaj spretnosti, da ne pride do telesnih poškodb uporabnika izdelka ali drugih oseb.

Nega in vzdrževanje:

1. Redno preverjajte, ali kolesa, zapore in povezovalni elementi delujejo pravilno.
2. Izdelka ne izpostavljajte premočni sončni svetlobi.
3. Po uporabi na dežju in snegu je treba kolesa premazati in posušiti, da preprečite nastajanje rje.
4. Izdelek redno negujte, čistite in preverjajte.
5. Ne uporabljajte delov pribora, ki jih proizvajalec ni odobril.

Naslov shranite za morebitna poznejša vprašanja.
IZDELANO NA KITAJSKEM

SK VAROVNÉ UPOZORNENIE!

1. UPOZORNENIE: Nenechajte dieťa hrať sa s týmto výrobkom bez dozoru.
2. Tento výrobok je určený na hranie pre 1 dieťa vo veku 4-12 rokov s maximálnou váhou 50 kg (110lb).
3. UPOZORNENIE: Obsahuje malé časti! Montáž smie vykonávať len dospelá osoba!
4. UPOZORNENIE: Zabráňte prístupu na schody, schodisko, šikmé a vodné plochy.
5. UPOZORNENIE: Nepoužívajte na jazdenie po verejných komunikáciách alebo koľajniciach!
6. UPOZORNENIE: Nepoužívajte výrobok, ak je niektorá časť zlomená alebo chýba.
7. UPOZORNENIE: Používajte len náhradné diely, ktoré boli dodané alebo schválené výrobcom alebo jeho zástupcom.
8. Odporúča sa, aby dieťa pri hraní s týmto výrobkom nosilo ochranný odev, prilbu a pevnú obuv.
9. Naučte dieťa správne používať tento výrobok a varujte ho pred možným nebezpečenstvom.
10. Pred tým, ako dáte výrobok dieťaťu, odstráňte z bezpečnostných dôvodov všetky obaly, drôty, gumičky, štítky alebo iné pripevnenia.
11. Hračku používajte opatrne. Jej používanie si vyžaduje istú obratnosť, aby sa zabránilo pádom alebo kolíziám, ktoré môžu viesť k zraneniam používateľa alebo tretích osôb.

Starostlivosť a údržba:

1. Pravidelne kontrolujte, či kolesá, uzávery, spojovacie prvky fungujú správne.
2. Nevystavujte výrobok silnému slnečnému žiareniu.
3. Po použití v daždi a snehu kolesá namažte a nechajte vyschnúť, aby ste zabránili ich hrdzaveniu.
4. Tento výrobok pravidelne ošetrujte, čistite a kontrolujte.
5. Nepoužívajte príslušenstvo, ktoré nebolo schválené výrobcom.

Odložte si túto adresu pre prípad ďalších otázok.
Vyrobené v Číne.

CZ VAROVNÉ UPOZORNĚNÍ:

1. POZOR: Nenechávejte Vaše dítě hrát si s výrobkem bez dozoru.
2. Výrobek byl vyvinut pro hru jednoho dítěte ve věku mezi 4-12 roky s hmotností max. 50 kg (110 lb).
3. POZOR: Drobné díly! Montáž smí provést pouze dospělý člověk!
4. POZOR: Zabraňte přístupu ke schodům, schodišti, šikmým plochám a vodním plochám.
5. POZOR: Nejezděte na veřejných komunikacích nebo na kolejích!
6. POZOR: Nepoužívejte výrobek, jestliže jsou nějaké díly na něm rozbité nebo jestliže chybějí.
7. POZOR: Používejte pouze náhradní díly, které jsou dodávány a schváleny výrobcem nebo jeho zástupcem.
8. Doporučujeme, aby dítě při hraní s tímto výrobkem mělo na sobě ochranné oblečení, přílbu a pevnou obuv.
9. Vysvětlete dítěti správné používání výrobku a varujte ho před možnými riziky.
10. Než předáte výrobek dítěti, odstraňte z bezpečnostních důvodů veškerý obal, dráty, gumičky, přívěsky a jiná upevnění.
11. Hračku je třeba používat s opatrností, protože je k tomu potřeba určitá dovednost, aby se zabránilo pádům nebo kolizím, které by mohly vést ke zranění uživatele nebo třetích osob.

Péče a údržba:

1. Prosím, kontrolujte pravidelně, zda kola, uzávěry, spojovací prvky fungují správně.
2. Nevystavujte výrobek silnému slunečnímu záření.
3. Po používání v dešti a ve sněhu by měla být kolečka osušena a namazána, aby se zabránilo korozi.
4. O výrobek pečujte, čistěte jej a kontrolujte pravidelně.
5. Nepoužívejte žádné příslušenství, které nebylo povoleno výrobcem.

Uschovejte si tuto adresu pro případné dotazy v budoucnosti.
VYROBENO V ČÍNĚ

HR UPOZORENJE:

1. PAŽNJA: Ne dopustite svom djetetu igranje s proizvodom bez nadzora.
2. Ovaj proizvod razvijen je za igranje 1 djeteta, u dobi između 4-12 godine i max. težine 50 kg (110 lb).
3. PAŽNJA: Sitni dijelovi! Samo odrasla osoba smije montirati igračku.
4. PAŽNJA: Spriječiti pristup povišenjima, stubama, kosinama i područjima s vodom.
5. PAŽNJA: Ne vozite s time po javnim ulicama ili tračnicama.
6. PAŽNJA: Ne koristite proizvod ako su dijelovi potrgani ili nedostaju.
7. PAŽNJA: Koristite samo rezervne dijelove koje je isporučio ili odobrio proizvođač i njegov predstavnik.
8. Preporučuje se da dijete kod igranja ovim proizvodom nosi zaštitnu odjeću, kacigu i čvrste cipele.
9. Poučite dijete kako ispravno koristiti proizvod i upozorite ga na moguće opasnosti.
10. Iz sigurnosnih razloga uklonite svu ambalažu, žice, gumene trake, privjeske ili ostale pričvršćivače prije nego proizvod predate djetetu.
11. Igračka se mora koristiti s oprezom, jer je potrebna spretnost kako bi se izbjegli padovi ili sudari koji mogu dovesti do ozljeda korisnika ili trećih osoba.

Njega i održavanje:

1. Redovito provjeravajte da li ispravno funkcioniraju kotači, zapori, spojni elementi.
2. Proizvod ne izlažite jakom sunčevom svjetlu.
3. Nakon korištenja na kiši i snijegu kotači se moraju podmazati i osušiti kako bi se spriječilo stvaranje hrđe.
4. Ovaj proizvod redovito njegujte, čistite i provjeravajte.
5. Ne koristite rezervne dijelove koje nije odobrio proizvođač.

Sačuvajte ovu adresu za buduće povratne upite.
PROIZVEDENO U KINI

BG ПРЕДУПРЕЖДЕНИЕ:

1. ВНИМАНИЕ: Не оставяйте Вашето дете да играе с продукта без надзор.
2. Този продукт е конструиран за деца на възраст между 4 до 12 години и тегло максимално до 50 кг (110 паунд).
3. ВНИМАНИЕ: Малки части! Да се монтира само от възрастни!
4. ВНИМАНИЕ: Предотвратявайте достъп до стъпала, стълбища, наклони и водни райони.
5. ВНИМАНИЕ: Не шофирайте по обществени улици или релси!
6. ВНИМАНИЕ: Не използвайте продукта, ако части от него са повредени или липсват.
7. ВНИМАНИЕ: Използвайте само резервни части, които са доставени или одобрени от производителя или негов представител.
8. Препоръчва се, детето да носи предпазно облекло, шлем и здрави обувки, когато играе с този продукт.
9. Запознайте детето с правилната употреба на продукта и го предупредете от възможни опасности.
10. Поради причини за безопасността отстранете моля всички опаковки, жици, ластици, висулки или други устройства за закрепване, преди да предоставите продукта на детето.
11. Играчката трябва да се използва предпазливо, тъй като се изисква умение, за да се избегнат падания и сблъсъци, които могат да доведат до наранявания на потребителя или на трети лица.

Поддръжка и техническо обслужване:

1. Моля проверявайте редовно, дали гумите, приспособленията за затраряне, съединителните елементи функционират правилно.
2. Не излагайте продукта на силна слънчева светлина.
3. След употребата при дъжд и сняг смажете гумите и ги подсушете, за да избегнете ръжда.
4. Поддържайте, чистете и проверявайте този продукт редовно.
5. Не използвайте принадлежности, които не са одобрени от производителя.

Запазете този адрес за бъдещи въпроси.
ПРОИЗВЕДЕНО В КИТАЙ

TR İKAZ:

1. DİKKAT: Çocuğunuzu gözetim altında bulundurmadan bu ürünle oynatmayınız.
2. Bu ürün 4-12 yaşları arasında ve maks. 50kg (110 lb) ağırlığında olan 1 çocuğun oynaması için geliştirilmiştir.
3. DİKKAT: Küçük parçalar! Ürünün montajı sadece bir yetişkin tarafından yapılabilir!
4. DİKKAT: Basamaklara, merdivenlere, eğik alanlara ve sulu alanlara erişimi engelleyiniz.
5. DİKKAT: Bu ürünü kamuya açık yollarda veya rayların üzerinde kullanmayınız!
6. DİKKAT: Bu ürünü bazı kısımları kırık veya eksik durumdayken kullanmayınız.
7. DİKKAT: Sadece ve sadece üretici veya onun temsilcisi tarafından satılan veya onaylanan yedek parçalar kullanınız.
8. Bu ürünle oynarken çocuğun koruyucu giysi, kask ve sağlam ayakkabılar kullanması tavsiye edilir.
9. Çocuğunuzu ürünü doğru kullanması konusunda bilgilendiriniz ve muhtemel riskler hakkında uyarınız.
10. Bu ürünü bir çocuğa teslim etmeden önce güvenlik sebebiyle lütfen tüm ambalajları, telleri, lastik bantları, askıları veya diğer türden tespit elemanlarını sökünüz.
11. Kullanıcının veya üçüncü şahısların yaralanmalarına yol açabilecek olası düşmeleri, devrilmeleri, çarpışmaları önlemek bakımından hassasiyet gerektirdiğinden dolayı bu oyuncak dikkatli bir şekilde kullanılmalıdır.

Bakım ve onarım:

1. Tekerleklerin, kilitlerin, bağlantı elemanlarının düzgün çalışıp çalışmadığını lütfen düzenli olarak kontrol diniz.
2. Ürünü güçlü güneş ışınlarına maruz bırakmayınız.
3. Yağmurda ve karda kullandıktan sonra paslanmayı önlemek için tekerlekler yağlanmalı ve kurutulmalıdır.
4. Bu ürünü düzenli olarak temizleyiniz, bakımını yapınız ve kontrol ediniz.
5. Üretici tarafından onaylanmamış herhangi bir aksesuar kullanmayınız.

Bu talimatnameyi ileriki sorularınız için saklayınız.
ÇİN'de ÜRETİLMİŞTİR

RU ПРЕДОСТЕРЕЖЕНИЕ:

1. ПРЕДОСТЕРЕЖЕНИЕ: Не оставляйте Вашего ребенка без присмотра, когда он играет с данным изделием.
2. Данное изделие предназначено для игры для 1 ребенка в возрасте 4-12 лет, весом не более 50 кг (110 фунтов).
3. ПРЕДОСТЕРЕЖЕНИЕ: Мелкие детали! Сборка должна производиться только взрослыми лицами!
4. ПРЕДОСТЕРЕЖЕНИЕ: Не допускайте въезда на лестницы, ступени, наклонные поверхности и в зоны с водой.
5. ПРЕДОСТЕРЕЖЕНИЕ: Не используйте данное изделие для езды на автомобильных дорогах или железных дорогах!
6. ПРЕДОСТЕРЕЖЕНИЕ: Не используйте данное изделие, если его детали сломаны или отсутствуют.
7. ПРЕДОСТЕРЕЖЕНИЕ: Используйте только запасные части, которые были поставлены или одобрены изготовителем или его представителями.
8. Рекомендуется, чтобы для игры с данным изделием ребенок надевал защитную экипировку, защитный шлем и прочную обувь.
9. Научите ребенка правильному использованию данного изделия, и предупредите его о всех возможных опасностях.
10. Из соображений безопасности, снимите всю упаковку, обвязку, резиновые ленты, бирки и иные крепежные элементы перед тем, как передавать изделие ребенку.
11. Данная игрушка должна использоваться с осторожностью, поскольку для избежания падений или столкновений, приводящих к травмам у пользователя или третьих сторон, требуются определенные навыки.

Уход и обслуживание:

1. Необходимо регулярно проверять, чтобы колеса, защелки, соединительные элементы работали надлежащим образом.
2. Не допускайте воздействия на изделие интенсивного солнечного света
3. После использования под дождем и снегом, необходимо смазать и просушить колеса для недопущения ржавления
4. Обеспечьте для данного изделия регулярные уход, очистку и проверку.
5. Не используйте принадлежности, которые не были одобрены изготовителем

Сохраните этот адрес для будущих контактов.
СДЕЛАНО В КИТАЕ

CE UKCA